Ring Pump®

RP-K II シリーズ

特　徴

- シンプル設計で堅牢性が高くタフなポンプ。
- 吐出量の範囲が広い品ぞろえで幅広い用途に使用されます。

主な用途

全自動洗車機、自動手洗器、床洗浄機、医療機器、カップ自販機その他洗剤供給用途全般。

主な性能・仕様

標準吐出量（mL/min）	50　100　150　200　250
適応チューブ（材質）	シリコーン/タイゴンA-60-F/トランスマスターTM-15
モータ/電源	DC ギアードモータ　　DC24V
質　量（参考）	約400g　（モータ仕様による）

【外観図】

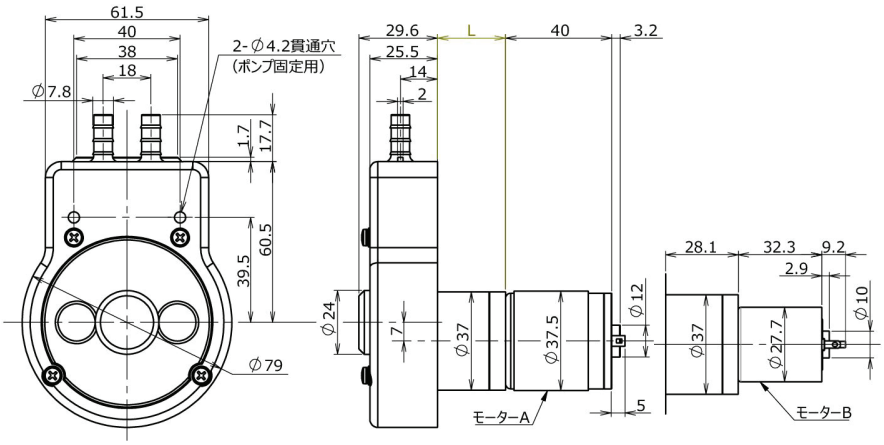

※ L 寸法は下表を参照

【取付板加工図】

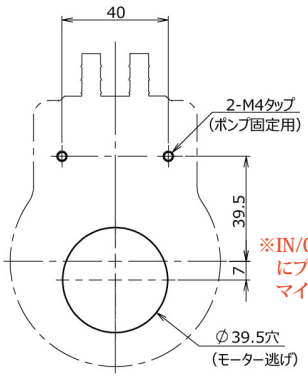

必ずモータ軸が水平になるよう取付けください。

【吐出方向】

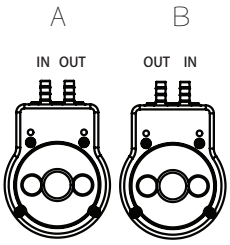

※IN/OUT はモータの⊕マークの端子にプラスの電源を、反対側の端子にマイナスを接続したときの吐出方向。

ラインナップ

型　式	電圧 (DC/V)	吐出量 (mL/min)	チューブ		備　考		
			材質	内径x外径 (mm)	モータ	L寸法	吐出方向
RP-KⅡ05S-50Z-DC24V	24	50	シリコーン	4.8 x 8.0	A	28.1	B
RP-KⅡ05N-50Z-DC24V	24	50	タイゴンA-60-F	4.76 x 7.94	A	28.1	
RP-KⅡ05W-50Z-DC24V	24	50	トランスマスターTM-15	4.8 x 7.9	A	28.1	
RP-KⅡ06S-100Z-DC24V	24	100	シリコーン	6.5 x 9.9	B	28.1	
RP-KⅡ06N-100Z-DC24V	24	100	タイゴンA-60-F	6.35 x 9.52	B	28.1	
RP-KⅡ06W-100Z-DC24V	24	100	トランスマスターTM-15	6.35 x 9.52	B	28.1	
RP-KⅡ06N-150Z-DC24V	24	150	タイゴンA-60-F	6.35 x 9.52	A	25.6	A
RP-KⅡ06W-150Z-DC24V	24	150	トランスマスターTM-15	6.35 x 9.52	A	25.6	
RP-KⅡ06N-200Z-DC24V	24	200	タイゴンA-60-F	6.35 x 9.52	A	25.6	
RP-KⅡ06W-200Z-DC24V	24	200	トランスマスターTM-15	6.35 x 9.52	A	25.6	
RP-KⅡ06N-250Z-DC24V	24	250	タイゴンA-60-F	6.35 x 9.52	A	25.6	
RP-KⅡ06W-250Z-DC24V	24	250	トランスマスターTM-15	6.35 x 9.52	A	25.6	

＊タイゴンA-60-Fはサンゴバン社の製品。　以前は当社カタログでノルプレンと表示していました。　＊トランスマスターTM-15は株式会社三ツ星の製品。

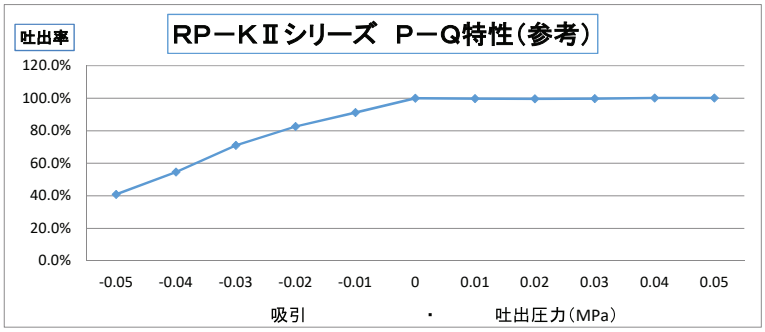

	吸　引　・　吐　出　圧　力（Mpa）										
Mpa	−0.05	−0.04	−0.03	−0.02	−0.01	0	0.01	0.02	0.03	0.04	0.05
吐出率	40.9%	54.5%	71.0%	82.6%	91.1%	100.0%	99.8%	99.7%	99.8%	100.1%	100.1%

注　チューブ材質、内径により変化あり。

March, 2024