Ring Pump®

RP-2G II シリーズ

特　徴

- コンパクトボックス設計で積み重ね設置自在。
- 2種類の液体を送液可能なダブルポンプで用途拡大。

主な用途

全自動洗濯機、強酸性水生成器
その他洗剤供給用途全般
ダブルポンプにより広範な用途

主な性能・仕様

標準吐出量（mL/min）※	20　25　30　35　50　70　80
適応チューブ（材質）	シリコーン/ファーメド/TM-15
モータ/電源	DC12V、24V
主要外装部品	ケース:強化ＡＢＳ
質　量（参考）	約115g　（モータ仕様による）

※　吐出量は電圧により調整可能

【外形図】

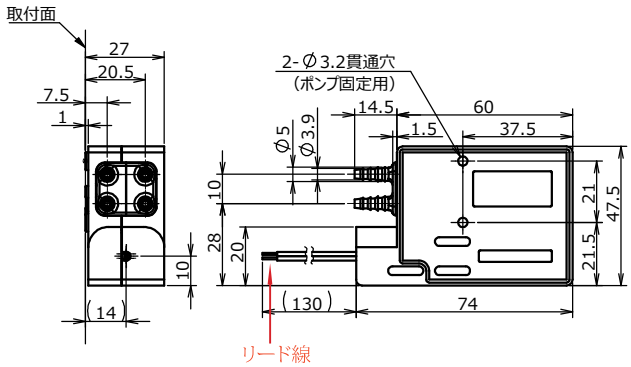

【取付板加工図】

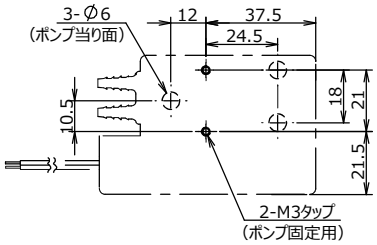

リード線が下に向く方向には取付けないでください。

【吐出方向】

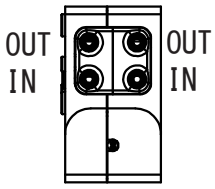

ラインナップ

型　式	電圧 (DC/V)	吐出量 (mL/分)	チューブ 材質	チューブ 内径/外径 (mm)	備　考 回転方向
RP-2GⅡ02S-25Z-DC12V	12	25	シリコーン (S)	2X4	CCW
RP-2GⅡ02F-25Z-DC12V	12	20	ファーメド (F)	2X4	
RP-2GⅡ02W-25Z-DC12V	12	20	TM-15 (W)	2X4.2	
RP-2GⅡ02S-50Z-DC24V	24	50	シリコーン (S)	2X4	CCW
RP-2GⅡ02F-50Z-DC24V	24	50	ファーメド (F)	2X4	
RP-2GⅡ02W-50Z-DC24V	24	50	TM-15 (W)	2X4.2	
RP-2GⅡ2.5S-35Z-DC12V	12	30	シリコーン (S)	2.5X4.5	CCW
RP-2GⅡ2.5S-70Z-DC24V	24	70	シリコーン (S)	2.5X4.5	
RP-2GⅡ2.8N-80Z-DC24V	24	80	ノルプレン(N)	2.8X4.8	

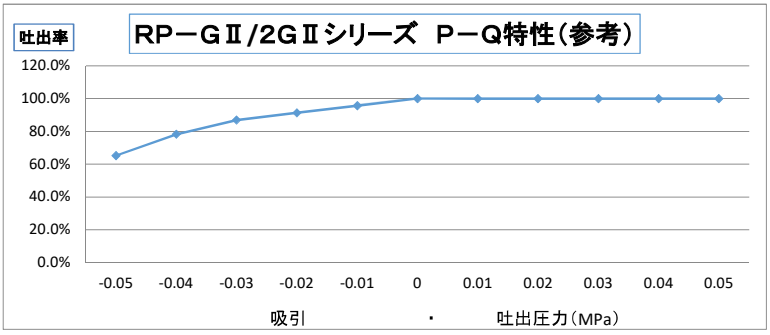

注　チューブ材質、内径により変化あり。

	吸　引　・　吐　出　圧　力（Mpa）										
MPa	−0.05	−0.04	−0.03	−0.02	−0.01	0	0.01	0.02	0.03	0.04	0.05
吐出率	65.2%	78.3%	87.0%	91.3%	95.7%	100.0%	100.0%	100.0%	100.0%	100.0%	100.0%